Les Croix d'Aillon le Jeune

Les Croix d'Aillon le Jeune

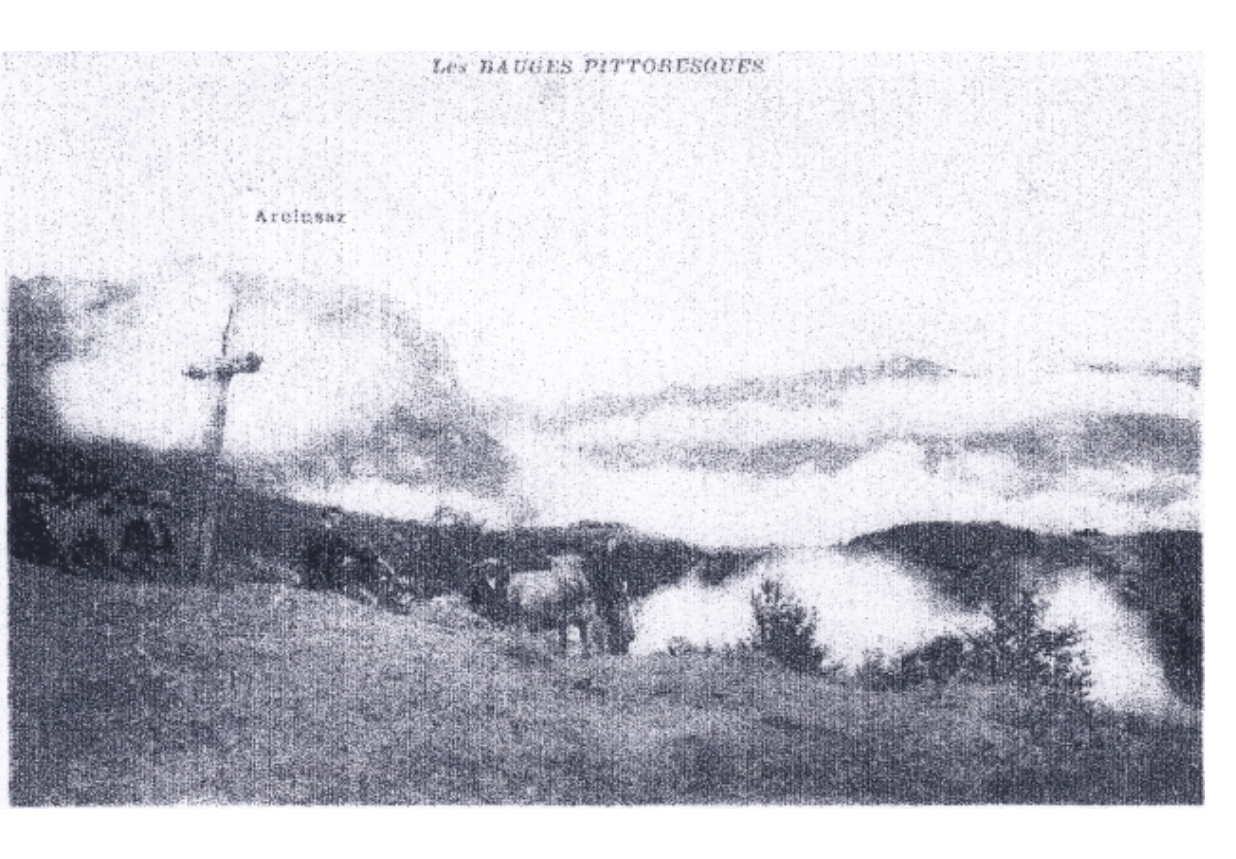

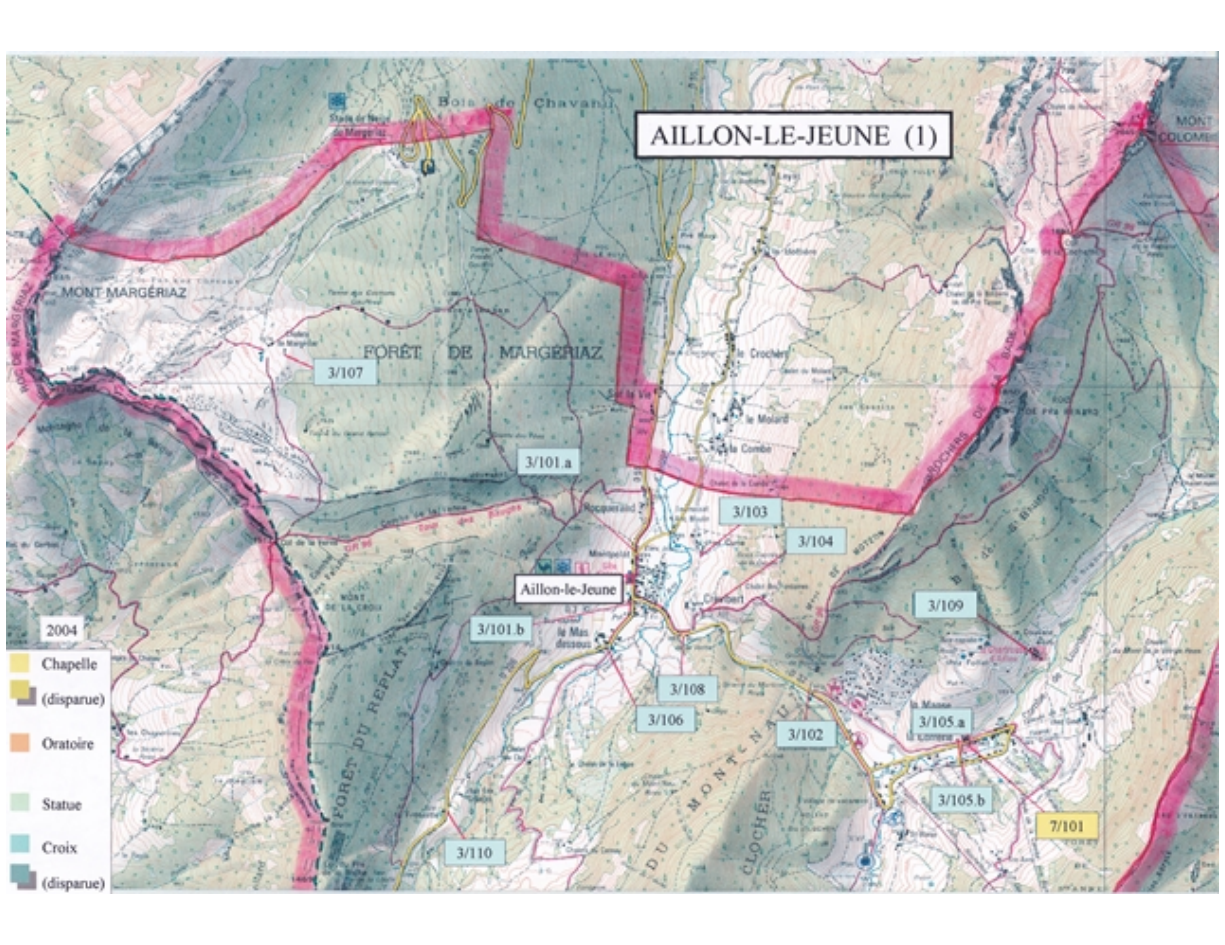

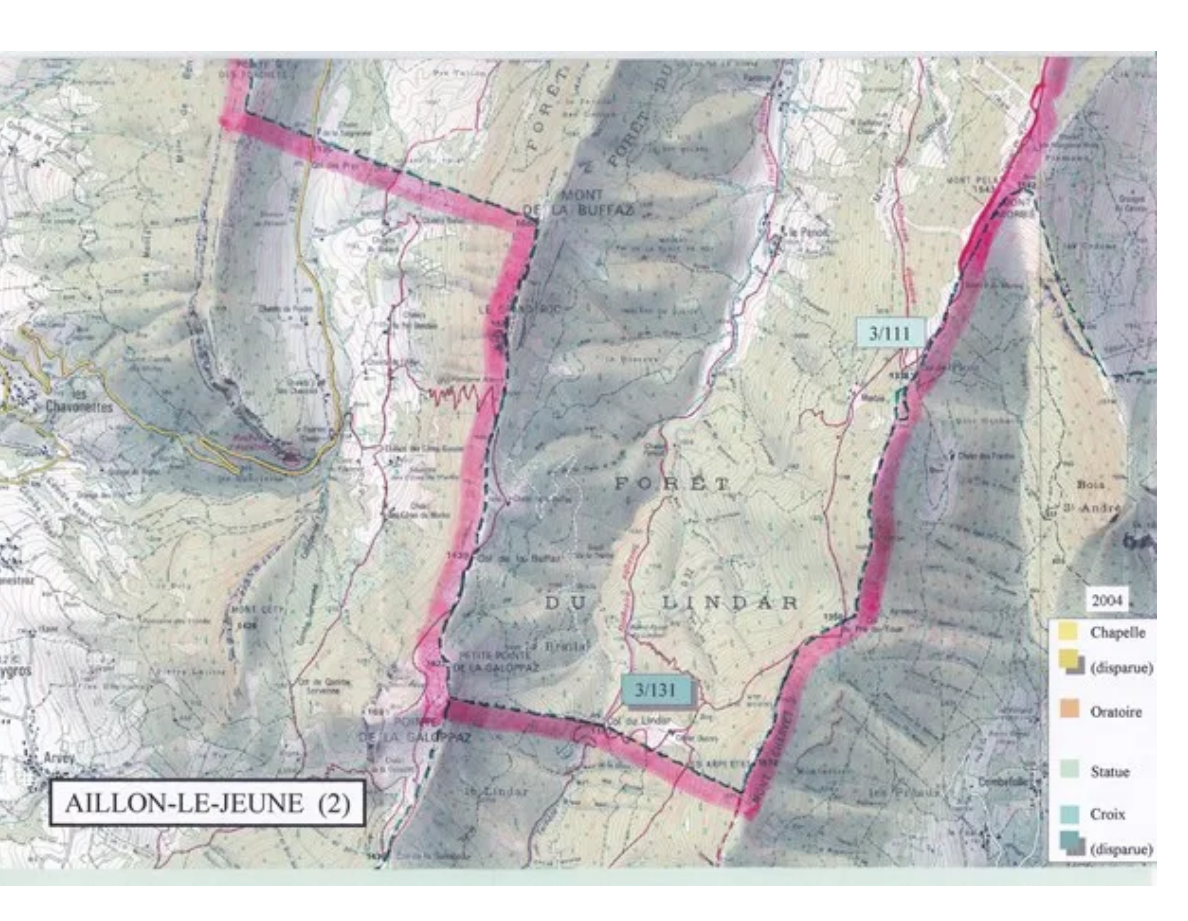

CX-3/105

Lieu -dit : La Correrie (960 m)

Emplacement :

Implantée dans le cimetière autour de la Chapelle, c'est un calvaire en pierre d'une seule pièce. Fut et bras sont cylindriques, d'une grande sobriété.

Dans sa partie haute le fut comporte un renflement dans lequel s'inscrit une niche de forme rectangulaire.

Documents historiques :

La Correrie est à considérer dans le cadre de la Chartreuse d'Aillon dont elle était une dépendance. Le patrimoine conservé dans ce village est directement issu du travail des chartreux dont le monastère a été interdit et démoli par les révolutionnaires en1793.
Cette croix pourrait être du XIIème siècle – (Voir Chapelles: CH-7/101) –
La croix du cimetière de la Correrie est inscrite à l'inventaire supplémentaire des Monuments Historiques à la date du 24 octobre 1944.

CX-3/101.a

Lieu -dit : Chef-lieu nord (894 m)

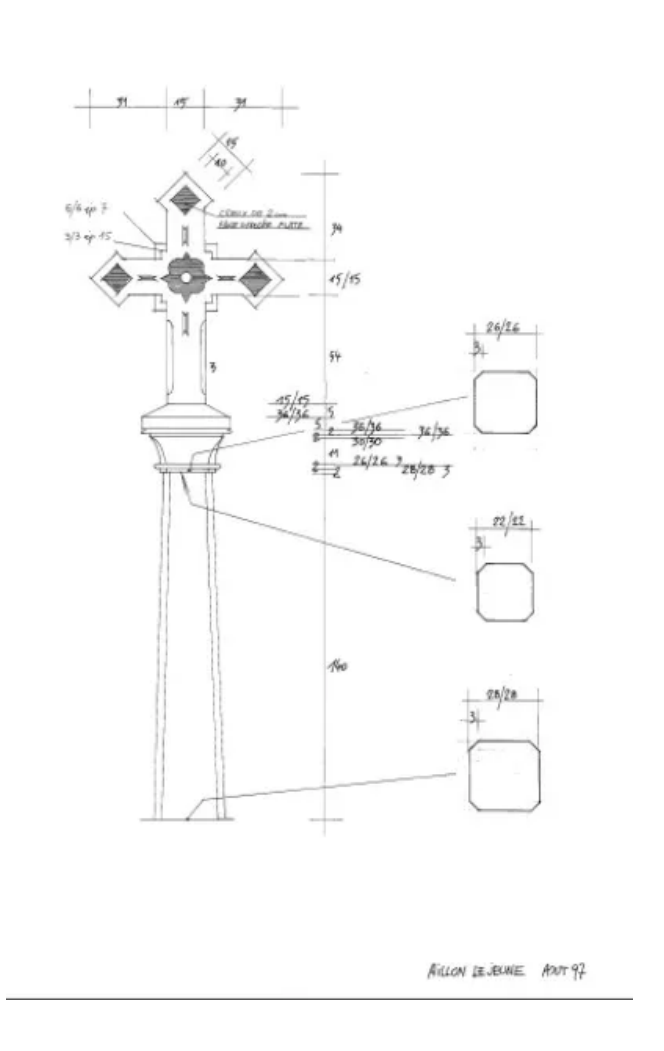

Inscription:

SOUVENIR DE MISSION – 1900

Emplacement :

Au carrefour de la D.59 et de la D.206, à la sortie nord du chef-lieu

Documents historiques :

Dans le 'Registre de Mémoires utiles de la paroisse d'Aillon-le-Jeune – Diocèse de Chambéry – L'an de grâce 1850" :

«1900 – 25 février
Une mission a été prêchée à la paraisse par les soins des R.R.P.P. missionnaires de N.D. de Myans : P. Sadoux, P. David, P. ReveL Généralement parlant, les fidèles sont venus avec beaucoup d'empressement (surtout de la part des femmes) assister aux exercices de la Mission. Malgré le mauvais temps qui a duré quasi pendant toute la période, du 11 février au 25 février.
… A l'occasion de la mission on, a ouvert une souscription dans la paroisse pour subvenir aux frais de la Croix de pierre plantée à l'entrée du village du Monplat.
La croix faite par M. Sevin tailleur de pierres à Lescheraines a coûté 350 f. La souscription faite dans la paroisse s'élève à la somme de 280 f. »

Souscription faite dans la paroisse pour l'érection d'une croix de Mission, située à l'entrée du village, au
croisement des routes de Lescheraines et du Châtelard – 25 février 1900

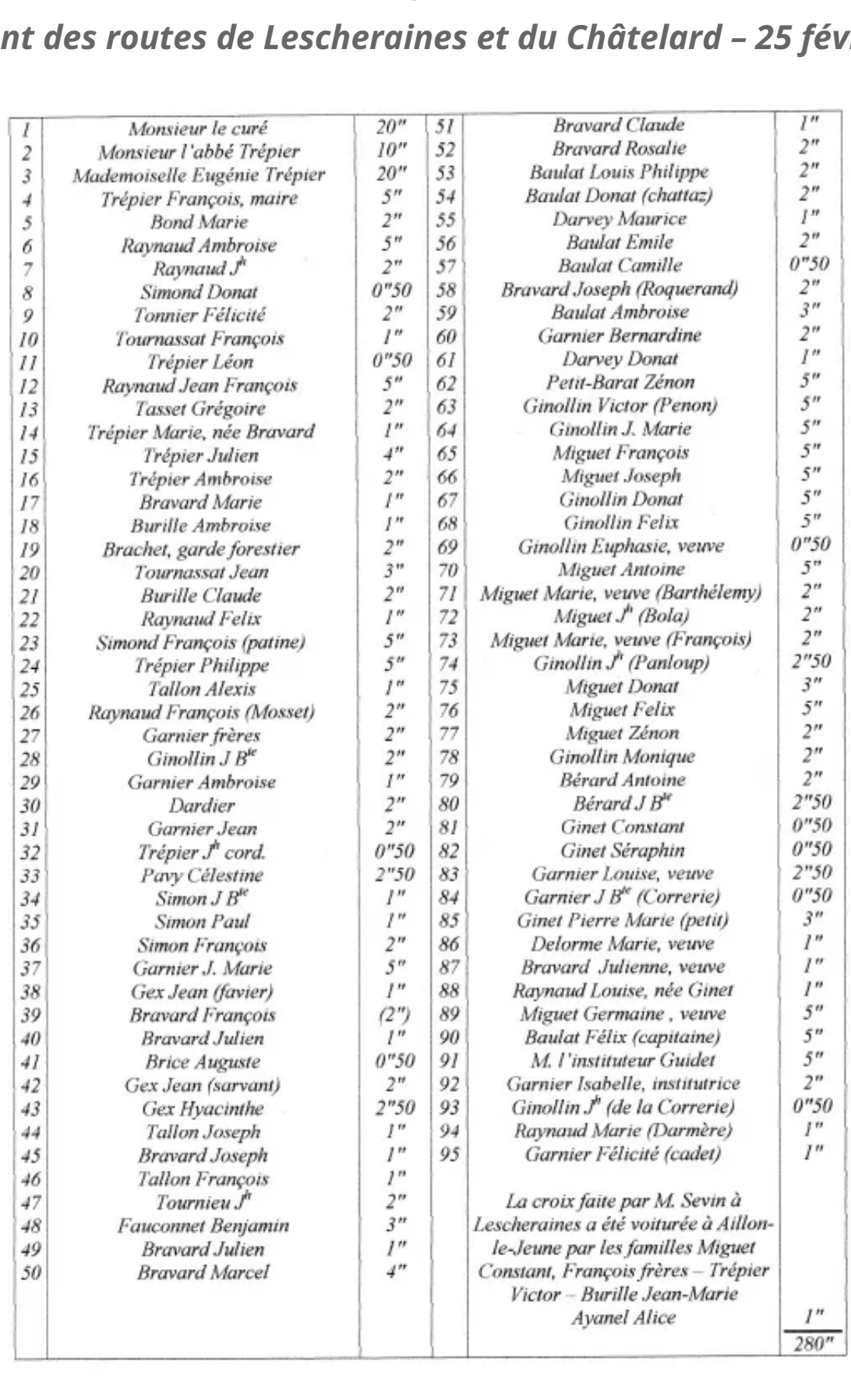

1	Monsieur le curé	20"	51	Bravard Claude	1"
2	Monsieur l'abbé Trépier	10"	52	Bravard Rosalie	2"
3	Mademoiselle Eugénie Trépier	20"	53	Baulat Louis Philippe	2"
4	Trépier François, maire	5"	54	Baulat Donat (chattaz)	2"
5	Bond Marie	2"	55	Darvey Maurice	1"
6	Raynaud Ambroise	5"	56	Baulat Emile	2"
7	Raynaud Jh	2"	57	Baulat Camille	0"50
8	Simond Donat	0"50	58	Bravard Joseph (Roquerand)	2"
9	Tonnier Félicité	2"	59	Baulat Ambroise	3"
10	Tournassat François	1"	60	Garnier Bernardine	2"
11	Trépier Léon	0"50	61	Darvey Donat	1"
12	Raynaud Jean François	5"	62	Petit-Barat Zénon	5"
13	Tasset Grégoire	2"	63	Ginollin Victor (Penon)	5"
14	Trépier Marie, née Bravard	1"	64	Ginollin J. Marie	5"
15	Trépier Julien	4"	65	Miguet François	5"
16	Trépier Ambroise	2"	66	Miguet Joseph	5"
17	Bravard Marie	1"	67	Ginollin Donat	5"
18	Burille Ambroise	1"	68	Ginollin Felix	5"
19	Brachet, garde forestier	2"	69	Ginollin Euphasie, veuve	0"50
20	Tournassat Jean	3"	70	Miguet Antoine	5"
21	Burille Claude	2"	71	Miguet Marie, veuve (Barthélemy)	2"
22	Raynaud Felix	1"	72	Miguet Jh (Bola)	2"
23	Simond François (patine)	5"	73	Miguet Marie, veuve (François)	2"
24	Trépier Philippe	5"	74	Ginollin Jh (Panloup)	2"50
25	Tallon Alexis	1"	75	Miguet Donat	3"
26	Raynaud François (Mosset)	2"	76	Miguet Felix	5"
27	Garnier frères	2"	77	Miguet Zénon	2"
28	Ginollin J Bte	2"	78	Ginollin Monique	2"
29	Garnier Ambroise	1"	79	Bérard Antoine	2"
30	Dardier	2"	80	Bérard J Bte	2"50
31	Garnier Jean	2"	81	Ginet Constant	0"50
32	Trépier Jh cord.	0"50	82	Ginet Séraphin	0"50
33	Pavy Célestine	2"50	83	Garnier Louise, veuve	2"50
34	Simon J Bte	1"	84	Garnier J Bte (Correrie)	0"50
35	Simon Paul	1"	85	Ginet Pierre Marie (petit)	3"
36	Simon François	2"	86	Delorme Marie, veuve	1"
37	Garnier J. Marie	5"	87	Bravard Julienne, veuve	1"
38	Gex Jean (favier)	1"	88	Raynaud Louise, née Ginet	1"
39	Bravard François	(2")	89	Miguet Germaine , veuve	5"
40	Bravard Julien	1"	90	Baulat Félix (capitaine)	5"
41	Brice Auguste	0"50	91	M. l'instituteur Guidet	5"
42	Gex Jean (sarvant)	2"	92	Garnier Isabelle, institutrice	2"
43	Gex Hyacinthe	2"50	93	Ginollin Jh (de la Correrie)	0"50
44	Tallon Joseph	1"	94	Raynaud Marie (Darmère)	1"
45	Bravard Joseph	1"	95	Garnier Félicité (cadet)	1"
46	Tallon François	1"			
47	Tournieu Jh	2"		La croix faite par M. Sevin à Lescheraines a été voiturée à Aillon-le-Jeune par les familles Miguet Constant, François frères – Trépier Victor – Burille Jean-Marie	
48	Fauconnet Benjamin	3"			
49	Bravard Julien	1"			
50	Bravard Marcel	4"		Ayanel Alice	1"
					280"

CX-3/102

Lieu -dit : La Mense

Inscription:

INDULGENCE PLÉNIÈRE J. DE PENTECÔTE – 3 MAI. 14 7BRE .

(à droite) : LES HABITANTS DE LA COMBE – (à gauche) : MSSION DE 1878

Emplacement :

A gauche, sur la route D.32 qui va du chef-lieu à la station
(côte 923 de la carre IGN : 3432 – TOP 25 – (MASSIF DES BAUGES)

Documents historiques :

« Croix du Martinet »
"Registre de Mémoires utiles de la paroisse d'Aillon-le-Jeune – Diocèse de Chambéry – L'an de grâce 1850":
«Mission en 1878
…commencée le 8 janvier1878 et ce sont les Rds frères Exupère, supérieur de la mission, Hypolite, Sylvestre et Damascène qui l'ont prêchée… La mission s'est terminé te 23 janvier… le soir du même jour par la plantation d'une croix au 2nd contour de la route qui va à Chambéry. C'est l'œuvre des habitants de Monpellaz et des villages environnants…
…Les habitants de la Combe de Lourdens ont désiré, comme souvenir de Mission, un monument durable et digne de leur reconnaissance et de leur générosité. Ils ont chargé leur pasteur de commander une Croix en pierre pour la base et en fonte dorée pour placer au-dessus. Cette Croix, placée à l'entrée de leur vallée, sera le but de la 1ère procession des Rogations. Cette croix a été commandée à un nommé François Roulet de Bellecombe. La cérémonie de la plantation et de la Bénédiction de cette Croix a été renvoyée au printemps. Le pasteur, ayant bien volontiers obtempéré au bon dessein des habitants de la Combe, s'est mis à la tête d'une souscription qui a produit environ quatre cent cinquante francs. Quatre cent francs sont le prix de la pierre travaillée et cinquante-deux francs le prix de la croix en fonte…
…La cérémonie de leur réception (Confrérie du Sacré-Cœur de Jésus) a été renvoyée à l'époque de la plantation et Bénédiction de la Croix du Martinet.
Ainsi est le 2 février 1878 à Aillon-le-Jeune.

P.M.

Dumoulin Curé >>

« 1878 »
Don pour la Croix de Mission
Au Martinet

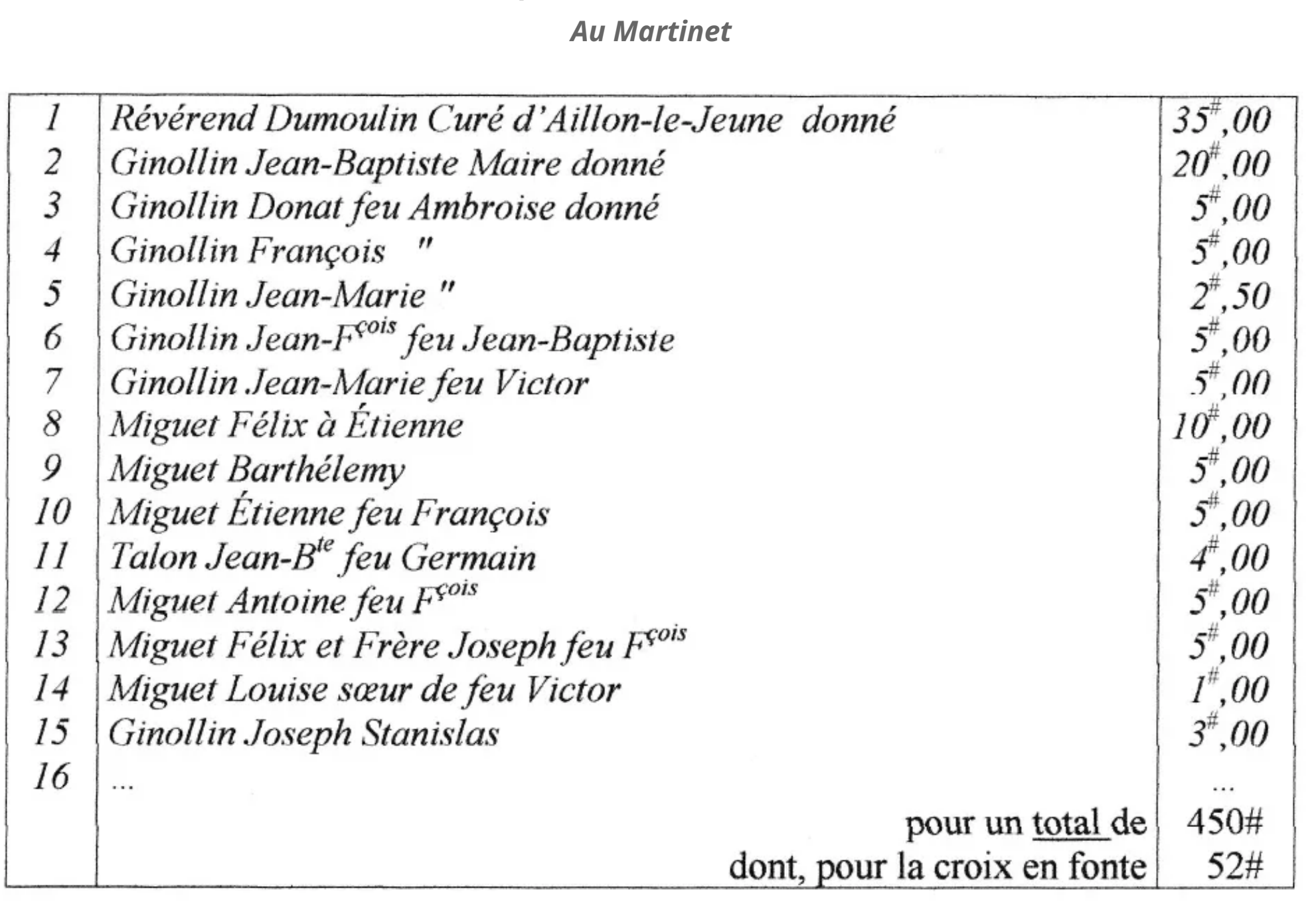

1	Révérend Dumoulin Curé d'Aillon-le-Jeune donné	35#,00
2	Ginollin Jean-Baptiste Maire donné	20#,00
3	Ginollin Donat feu Ambroise donné	5#,00
4	Ginollin François "	5#,00
5	Ginollin Jean-Marie "	2#,50
6	Ginollin Jean-Fçois feu Jean-Baptiste	5#,00
7	Ginollin Jean-Marie feu Victor	5#,00
8	Miguet Félix à Étienne	10#,00
9	Miguet Barthélemy	5#,00
10	Miguet Étienne feu François	5#,00
11	Talon Jean-Bte feu Germain	4#,00
12	Miguet Antoine feu Fçois	5#,00
13	Miguet Félix et Frère Joseph feu Fçois	5#,00
14	Miguet Louise sœur de feu Victor	1#,00
15	Ginollin Joseph Stanislas	3#,00
16	…	…
	pour un total de	450#
	dont, pour la croix en fonte	52#

CX-3/103

Lieu -dit : Chez Curiaz

Emplacement :

L'existence de cette croix-calvaire, datant de la fin du XVème siècle est directement liée au voisinage de l'ancienne Chartreuse d'Aillon. La tradition rapporte qu'il s'agissait d'un relais de poste pour les religieux de Saint Brumo qui vivaient dans la Combe de Lourdens-; les messages à l'adresse du couvent étaient déposés dans la niche grillagée. (Il en serait de même de la "Croix Bouvier", située à l'l'entrée d'Ecole-en-Bauges, permettant une correspondance entre ce couvent et celui de Bellevaux ?).
Certains pensent aussi qu'elle marquait une limite de propriété car un rapport de Dom Billard en 1585, mentionne souvent, pour les terres des chartreux des croix "en signe de borne".

Cette croix-calvaire a été restaurée en1984 par les soldats du 13ème Bataillon de Chasseurs Alpins, sous la direction de l'adjudant-chef Welte, et par les employés communaux. Démontée, puis réassemblée à la même place, chaque blocs cimentés un à un, elle fut sablée par l'entreprise Vorot, d'Aillon-le-Jeune. Rénovation financée par l'E.P.R. et suivie par Mr. Brocard, conservateur départemental des Sites. La réunion d'achèvement des travaux s'est effectuée en présence de Mr. Gaston Trépier, maire de la commune, de Mr. Brocard, du Commandant Lafarge du 13ème B.C.A., de Mrs. Péguet et Rochet de l'Equipement. Mr. l'abbé Eugène Mailland, curé de la paroisse, retenu, s'était fait excuser.

Chapelle et croix disparus

- *Une création de chapelle rurale semble avoir été envisagée, sur le territoire de la commune, à proximité de l'église (?), comme l'indiquent les textes suivants :*
  1°/ Acte notarié du 14 octobre 1858, à Chambéry, rue de Boigne, étude de François-Marie Robert, notaire :
  «… La donatrice destine les objets compris et donnés par le présent article à la fondation d'une chapelle qui sera érigée sous le vocable de Sainte Marguerite … »
  (suit l'indication de tous les dons : une maison, un verger, etc…)
  2°/ Lettre du curé Gény, du 7 février 1867 :
  «… La maison dont il s'agit appartient au bénéfice cure et n'est point un héritage de feu Rd. Emin, mais une donation de Françoise Ginollin agissant comme héritière de Marguerite Raynaud (dite la sainte), pardonnez-moi ces derniers mots, c'est pour bien informer son Éminence.
  Je crois Monseigneur qu'il n'y a pas et qu'il ne doit pas avoir lieu à employer les objets de la présente donation à l'érection d'une chapelle sous le vocable de Sainte Marguerite, attendu :
  1. comme c'est le prénom de la première donatrice, ce serait là ressusciter bien de pénibles histoires que je me suis appliqué à faire oublier, en ménageant les personnes, ce serait exciter des protestations et des réclamations.
  2. cette chapelle, si elle était érigée, ne serait pas à deux cents mètres de l'église.
  3. l'érection de cette chapelle était d'abord il est vrai la pensée et le projet de feu M Emin, mais dans son testament il avait, pour l'érigée, légué une somme de quatre mille livres. Mais sur les observations faites qu'une telle chapelle serait non seulement inopportune mais encore une occasion à de pénibles cancans, dans son dernier testament, M. Emin a supprimé tout legs en faveur de cette chapelle d'abord projetée … »
- *"Registre des Fondations et Mémoires – Aillon-le-Jeune" :*
  «Mission en 1878…commencée le B janvier 1878 et ce sont les 'frères Exupère, supérieur de la mission Hypolite, Sylvestre et Domascène qui l'ont prêchée… La mission s'est terminé le 23 janvier…le soir du même jour par la plantation d'une croix au 2nd contour de la route qui va à Chambéry. C'est l'œuvre des habitants de Monpellaz et des villages environnants… »
- *Il existait encore le 7 septembre 1952, au, Col du Lindar, une croix particulière aux extrémités cerclées, comme en témoigne la photographie ci-jointe (don de Mr. Georges Grandchamp – Amis du Vieil Annecy)*

G-MPVDMWDTHV

Lieu-dit	Plan n°	Désignation	Date
Chef-Lieu (nord / 894m)	3/101.a		Mission 1900
Chef-Lieu (église)	3/101.b		1816
La Mense	3/102	Croix du Martinet	Mission 1818
Chez Curiaz	3/103	Croix Curiaz	
Crévibert	3/104		
La Correrie (cimetière)	3/105.a		
La Correrie (bief)	3/105.b		
Le Mas Dessous	3/106		
Chalet de Margériaz	3/107		
Pont de la Verne	3/108		Mission 1890
La Chartreuse	3/109		1995
La Fressette	3/110		1822
Col de la Sciaz (1338 m)	3/111		